STOVAX

SERIE STUDIO LIVING

Dimensioni:

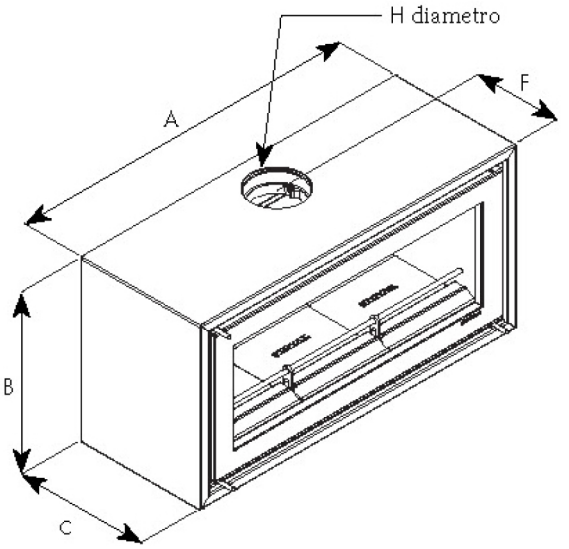

(dimensioni in mm)	Studio 500 Living	Studio 1 Living	Studio 2 Living	Studio 3 Living
A	607	800	1000	1389
B	479	479	504	516
C	382	380	380	445
D	-	-	-	-
E	-	-	-	-
F	260	260	260	325
G	-	-	-	-
H ⌀	153	153	153	153
Peso	95Kg	105Kg	130Kg	185Kg

Panche Riva (optional):

Le panche Riva sono disponibili in quattro diverse larghezze e due altezze e possono fungere da appoggio per i camini Riva Studio Living. Le panche sono in acciaio nero e hanno una pregiata finitura ad alta resistenza. Lo spessore dei piedini è di 60 mm sia per la panca alta che per quella bassa.

OEKOTHERM
STUFE & CAMINETTI
I- 39042 Bressanone (BZ) - tel. 0472/ 802090
e-mail: info@oekotherm.it; web: www.oekotherm.it